AddStoris
Держатель рулона туалетной бумаги
\u041F\u043E\u0432\u0435\u0440\u0445\u043D\u043E\u0441\u0442\u044C: **Матовый черный** Артикульный номер: **41771670**

Описание

Характеристики

- настенный монтаж
- материал: металл
- с монтажным материалом
- скрытое крепление
- дистанция сверления: 26 мм
- диаметр отверстия: 6 мм

Награды за дизайн

DESIGN AWARD 2021

reddot winner 2021

Продукт

Чертеж

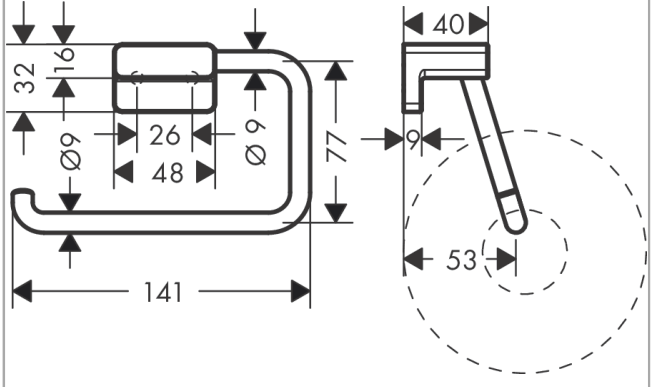

AddStoris
Держатель рулона туалетной бумаги
\u041F\u043E\u0432\u0435\u0440\u0445\u043D\u043E\u0441\u0442\u044C: **Матовый черный** Артикульный номер: **41771670**

Покомпонентное изображение

Год выпуска: **>04/21**

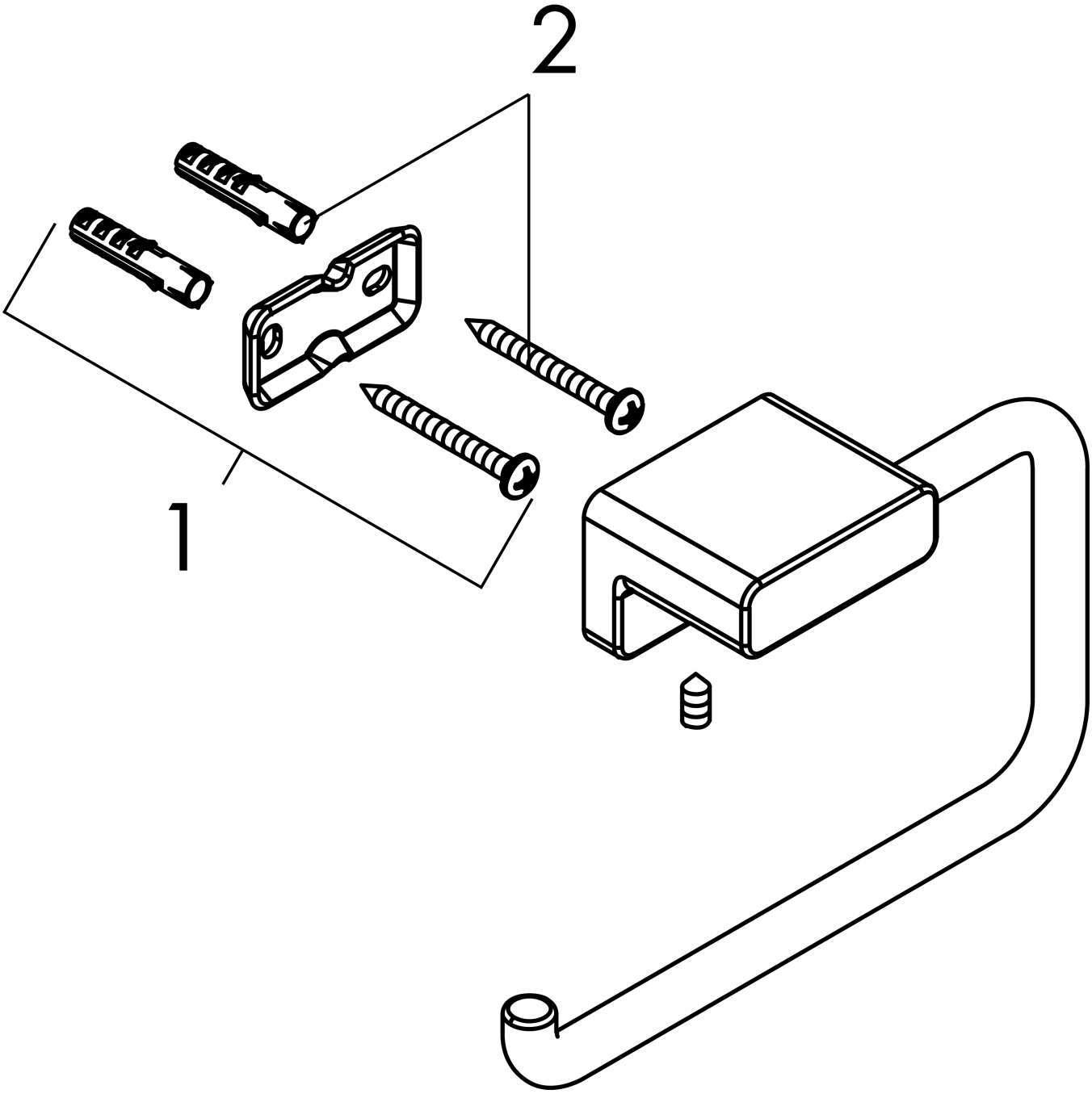

AddStoris
Держатель рулона туалетной бумаги
\u041F\u043E\u0432\u0435\u0440\u0445\u043D\u043E\u0441\u0442\u044C: **Матовый черный** Артикульный номер: **41771670**

Перечень запасных частей

Год выпуска: **>04/21**

Позиция	Описание	Артикульный номер	PC	PU
1	support element	94165000	-	1
2	mounting set	40915000	-	1